DAIKIN

CAT.16

CENTRALIZED LUBRICATING SYSTEM

SPLOIL

ダイキンスプレイ潤滑装置

スプロイル

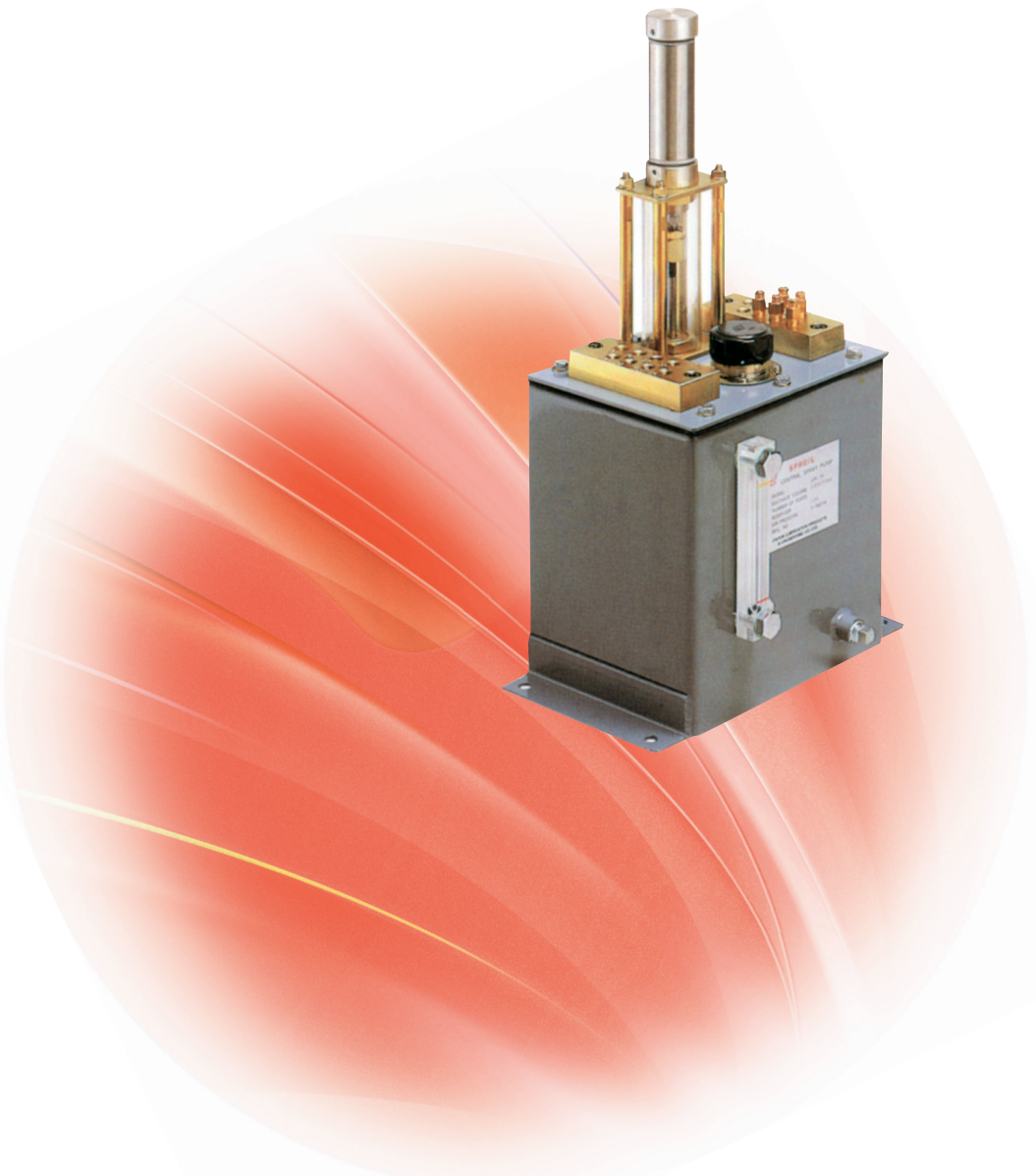

ダイキン潤滑機設株式会社

機械のギヤ、カム、チェンの潤滑は、従来から滴下法、浴油法、ミスト潤滑法等、状況に応じて色々な方法がとられていますが、それぞれに長所短所があります。
特にミスト潤滑法は性能が不安定で、ミスト回収を適切に行なわないと作業環境が汚染される欠点があります。

ダイキン「スプロイル」はスプレイ粒子が大きい為、周囲を汚染することがなく、又、高い噴射圧力と一定の供給量をもつ、理想的なシステムです。

特　長

❶正確なタイミングスプレイ

スプレイの信号が出てから、スプレイ開始迄の時間は0.03秒、スプレイ時間は0.02秒／1口と短かく安定しており、移動体のタイミングに合せた正確なスプレイが可能です。

❷内部迄浸透する強力スプレイ

噴射圧力が5MPaと強力な為、軸受の内部迄潤滑油が浸透します。

❸全方向にスプレイ

水平方向だけでなく、全方向にスプレイができます。

❹微量スプレイ

1ショット1口当リスプレイ量は0.07cm³と微量です。

❺雰囲気を汚さないスプレイ

スプレイの粒子が500μ（ミストの約100倍）程度の為、周囲の雰囲気を汚しません。

仕　様

使用空気圧力	0.3～0.5MPa
使用油粘度	400mm²/s以内 （棒状スプレイの場合1,000mm²/s）
吐出量	0.07cm³/1ショット1口当り
スプレイサイクル時間	MIN.0.5秒/サイクル
1口当り噴霧時間	0.02秒

用　途

チェーンコンベア・トロリコンベア・製鉄機械
工作機械・食品包装機・印刷機械

取扱いに関して

○スプロイルの運転はエアー制御機器の手動式又は、ソレノイド式三方弁等で開閉させることにより行います。全自動制御する場合は別途専用制御盤が必要となります。
詳細はお問合せください。

スプレイユニット形式記号

形　式	タンク	吐出口数	附属品及機能品
LSR-16	3.5ℓ	16	
LSR-8	3.5ℓ	8	
LSR-8F	3.5ℓ	8	フロートスイッチ付
MSR-8	1.5ℓ	8	

（注）1．上記吐出口数以下で使用する場合、　口数を指定下さい。
2．大容量タンクをご希望の場合、別途ご相談ください。

スプレイノズル形式記号

形　式	スプレー形状
NF	扇　　形

NF形スプレイノズル

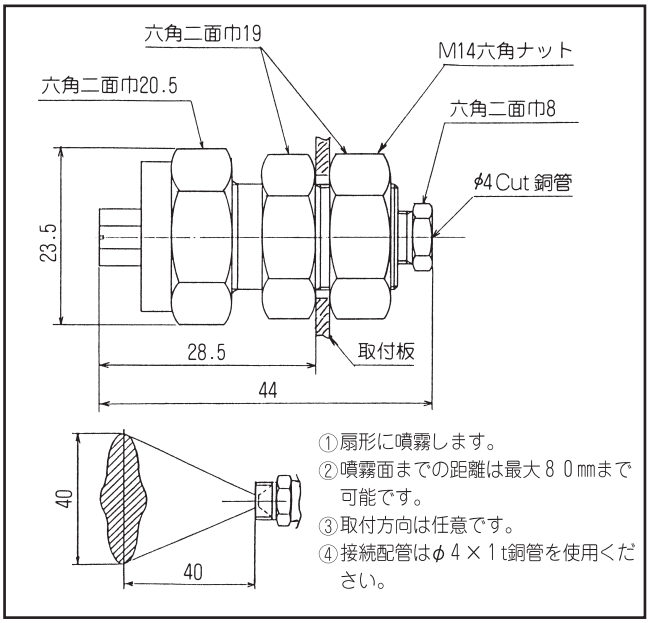

スプレイユニット

LSR−16

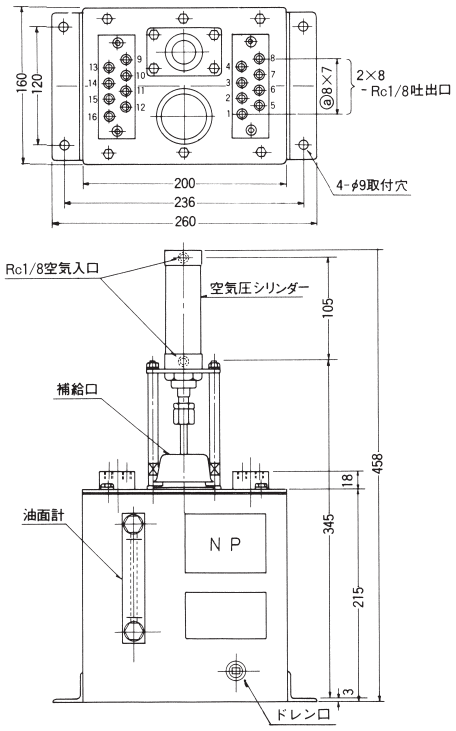

LSR−8

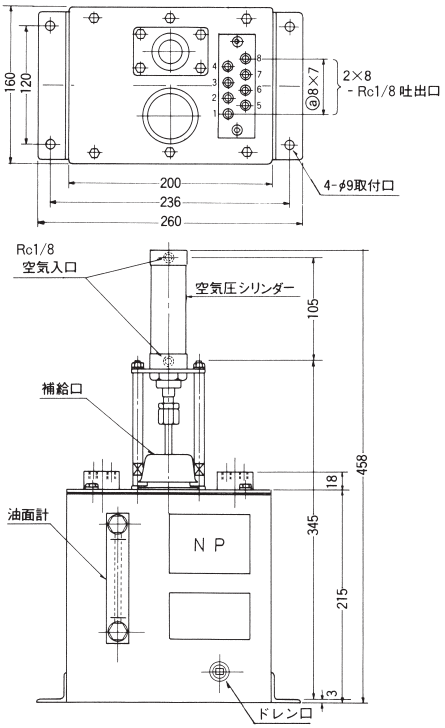

LSR−8F

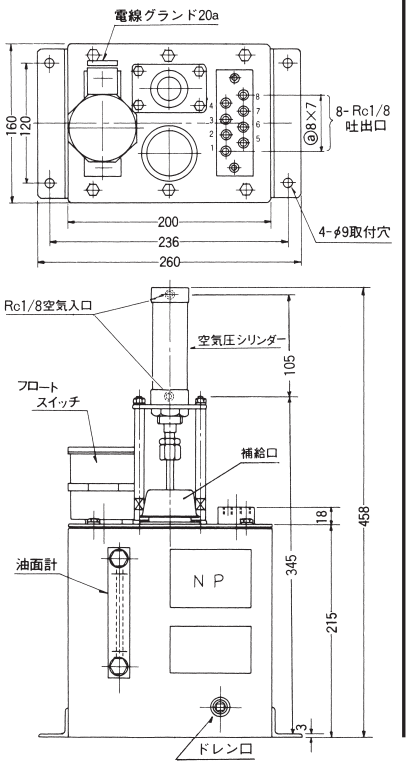

MSR−8

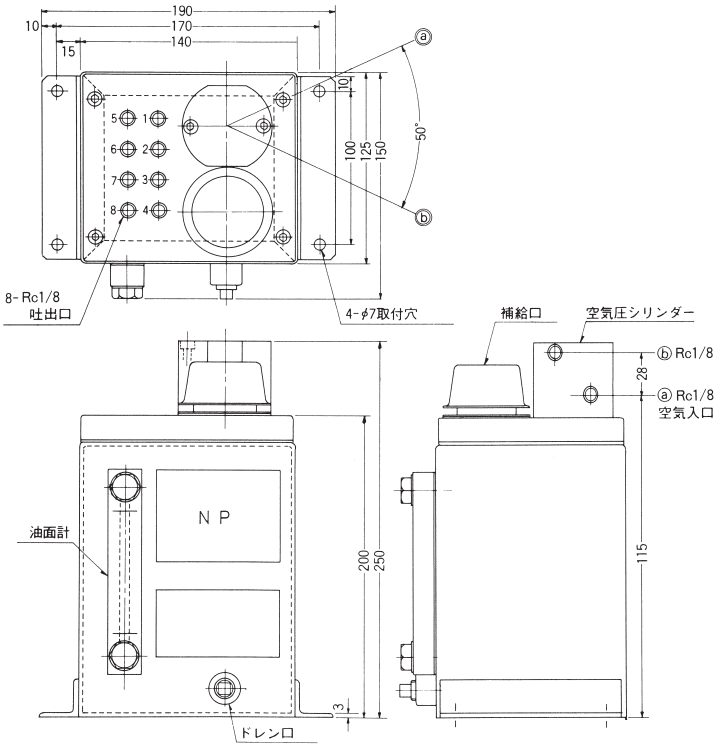

スプレイノズル接続要領

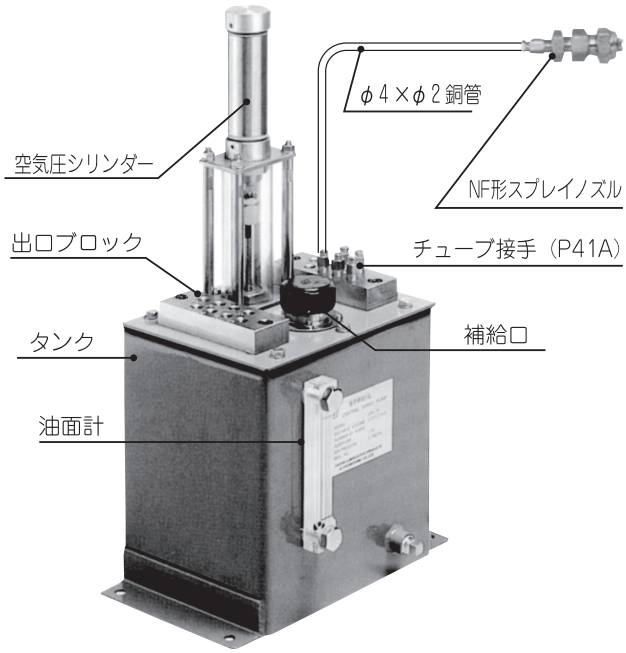

品質保証について

保証内容は下記のとおりとさせていただきます。

保証期間	このカタログに記載の機器の保証期間は、製品納入日より 1 年間です。 グリース、オイル等の消耗品は、対象外とさせていただきます。
保証内容	製品の仕様・使用条件・環境については当社発行の仕様書、カタログに記載しています。 上記の範囲を超えてご使用される可能性のある場合又は、記載の無い条件や環境でのご使用或いは、高信頼性が要求される場合は、仕様書の取り交わしをお願いします。 万一、保証期間中に取扱説明書・注意書に従った使用状態で、故障した場合は無償修理とさせていただきます。 また、ここでいう保証は、ご購入または納入された本製品単体の保証に限るもので、本製品の故障や瑕疵から誘発される損害は除かせていただきます。
保証の免責事項	保証期間内でも、次の場合には原則として有料とさせていただきます。 （1）使用上の誤り及び修理や改造による故障及び損傷 （2）当社の仕様書、カタログ等に記載されている仕様条件、環境の範囲を超えた使用による故障及び損傷 （3）当社指定以外の他製品との特殊な組み合せ施工及び使用による故障及び不具合 （4）施工上の不備に起因する故障及び不具合 （5）お買上げ後の取り付け場所の移設、輸送、落下等による故障及び損傷 （6）火災、地震、水害、落雷、その他天災地変、異常電圧、指定外の使用電源、公害、塩害による故障及び損傷 （7）車両、船舶等に搭載された場合に生ずる故障及び損傷 （8）法令、取扱説明書で要求される保安点検を行わないことによる故障及び損傷 （9）日本国内以外でのご使用による故障及び損傷

DAIKIN

ダイキン潤滑機設株式会社

本　　社　〒564－0062　大阪府吹田市垂水町 3 丁目 21 番 10 号　ダイキン工業江坂ビル 7 階
TEL:(06)6337-2123(代) FAX:(06)6337-2125

東京営業所　〒103－0006　東京都中央区日本橋富沢町 12 番 20 号　日本橋 T & D ビル 2 階
TEL:(03)5643-0221(代) FAX:(03)5643-0225

名古屋営業所　〒464－0858　名古屋市千種区千種 1 丁目 15 番 1 号
TEL:(052)732-6510　FAX:(052)732-6509

加古川駐在所　〒675－0137　兵庫県加古川市金沢町 1 番地
（株）神戸製鋼所鉄鋼カンパニー加古川製鉄所 内
TEL:(079)435-0426　FAX:(079)435-0460

広島営業所　〒730－0052　広島市中区千田町 2 丁目 10 番 10 号　Y ビル 105 号
TEL:(082)242-2171　FAX:(082)242-2172

九州営業所　〒802－0002　北九州市小倉北区京町 3 丁目 14 番 17 号
TEL:(093)551-7040　FAX:(093)551-7041

淀川工場　〒566－0044　大阪府摂津市西一津屋 1 番 1 号　ダイキン工業（株）淀川製作所 内
TEL:(06)6349-3453　FAX:(06)6349-3455

ホームページアドレス　https://www.daikin-lubrication.co.jp/

代理店

■このカタログに記載の仕様・寸法等は、製品改良のため予告なしに変更する場合がありますので、あらかじめご了承願います。

CAT.16（2015.02.1000）FS